ARGANO MECCANICO

F44.15

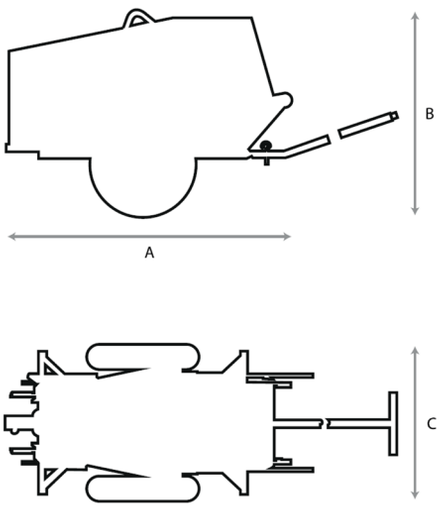

Argano a funzionamento meccanico adatto al tiro di una fune nelle operazioni di posa dei cavi sotterranei.
Il moto ai cabestani è trasmesso tramite una frizione a dischi multipli e un cambio marce, comandato da 2 leve.

- Cabestano a gola larga Ø 160 mm al fondo gola.
- Cambio a 1 marcia avanti + 1 marcia indietro.
- Assale con ruote pneumatiche e timone smontabile per spostamenti manuali.
- Protezione dei cabestani.
- L'argano è facilmente scomponibile in 4 gruppi di peso ridotto.
- Rulli guida fune.

MOTORE	
Alimentazione	benzina
Potenza	10 kp / 7,3 kW
Raffreddamento	aria
Avviamento	a strappo
PRESTAZIONI DI TIRO	
con cabestano Ø 160 mm	
Marcia avanti	18 kN @ 14 m/min
Marcia indietro	15 kN @ 15 m/min

DISPOSITIVI OPZIONALI

028.2 Motore diesel con avviamento a strappo.
034 Avviamento elettrico del motore con batteria 12 V.
053 Dinamometro per la lettura della forza di tiro.
091 Motore elettrico 220/380 V a 1 o 2 velocità.
101.2 cabestano Ø200 al fondo gola (tiro max 12 kN).

OMAC s.n.c.
Via Pizzo Camino, 13
24060 Chiuduno (BG) – Italy
www.omac-italy.it

tel. +39 035 838 092
fax +39 035 839 323
omac@omac-italy.it

Prestazioni riferite alle macchine senza optional, a livello del mare, con temperatura ambiente 20°C. Dimensioni e pesi senza optional. Tutti i dati sono soggetti a possibili variazioni senza preavviso. Immagini e disegni sono indicativi.