GF..00

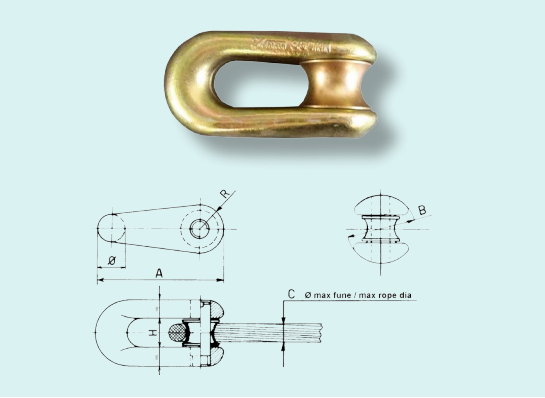

Giunto fisso in acciaio zincato ad alta resistenza adatto alla giunzione di spezzoni di fune pilota e traente. Disegnato per il passaggio sulle gole dei cabestani dell'argano.

	Dimensioni mm					per fune	C.L.	Peso
	A	H	B	Ø	R	Ø mm	kN	kg
GF.10.00	68	14	36	17	13	10/12	23	0,20
GF.13.00	76	17	37	21	15	13/14	37	0,30
GF.16.00	96	19	50	22	20	16	53	0,60
GF.18.00	110	25	56	24	22	18/20	73	0,90
GF.24.00	125	26,5	60	28	24	22/24	120	1,30
GF.26.00	168	30	72	38	30	26/28	250	3,00
GF.32.00	178	35	80	44	34	28/32	280	3,50

F250.R

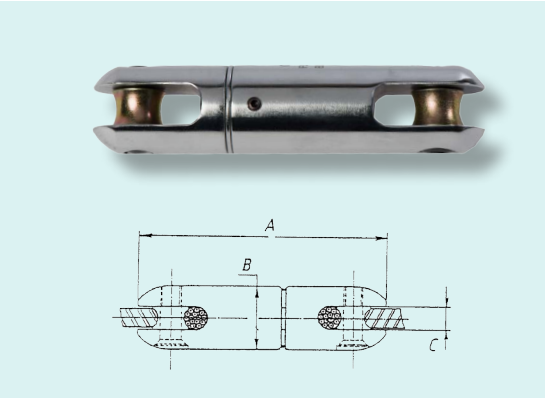

Giunto girevole per funi. Adatto sia per funi traenti che per conduttori. Studiato per evitare accumuli di torsione. Realizzato in acciaio zincato con un cuscinetto assiale per un'agevole rotazione.

	Dimensioni mm			per fune	C.L.	Peso
	A	B	C	Ø mm	kN	kg
F250.R.06.1	60	18	8,5	7	4	0,10
F250.R.08.1	96	24	12	9	8	0,22
F250.R.12.1	137	32	13	14	25	0,50
F250.R.13.1	152	39	17	16	40	1,00
F250.R.16.1	177	45	20	18	63	1,20
F250.R.18.1	182	52	22	22	80	2,60
F250.R.24.1	228	60	25	26	130	3,30
F250.R.28.1	310	80	36	32	260	7,00
F250.R.32.1	322	77	31	38	280	8,50

Prestazioni riferite alle macchine senza optional, a livello del mare, con temperatura ambiente 20°C.
Dimensioni e pesi senza optional. Tutti i dati sono soggetti a possibili variazioni senza preavviso. Immagini e disegni sono indicativi.